第26回　鹿児島県高等学校男子春季ソフトボール大会並びに
第35回　九州高等学校男子春季大会鹿児島県予選会組合せ

１ 主　　催　一般社団法人鹿児島県ソフトボール協会

２ 主　　管　日置支部

３ 期　　日　令和7年4月26日（土）・27日(日)　※予備日4月28日（月）

４ 会　　場　日置市　みなみの風総合運動公園

(1)大会は2025年度オフィシャルソフトボールルール及び本大会要項で行う。

(2)試合はトーナメント方式で、3回15点、4回10点、5回以降7点差でコールドゲームを適用する。

(3)延長戦は行わず、8回以降はタイブレークで勝敗を決する。

(4)第2試合以降のチームは、試合が早く終了する場合があるので、
予定時刻60分前には、グラウンドに待機すること。

※九州大会は令和7年5月10日（土）～11日（日）熊本県水俣市で開催され、
上位2チームが参加する。

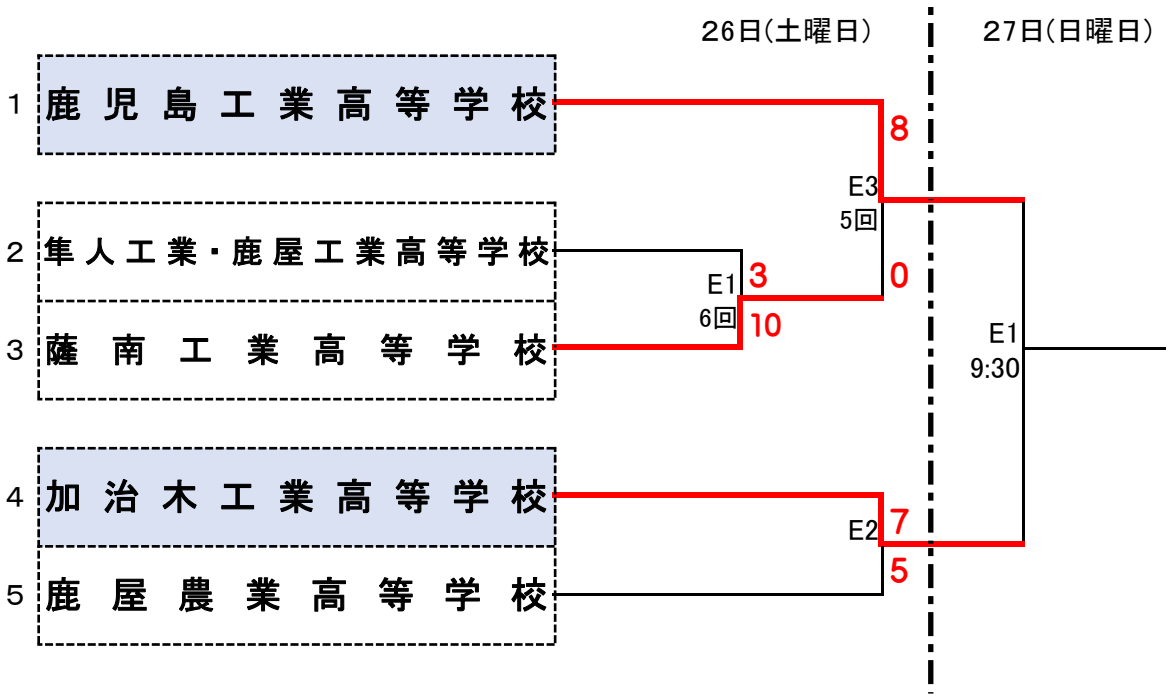

決勝戦

チーム名	1	2	3	4	5	6	7	8	9	計

準決勝　1日目 E3 5回　得点差コールド

チーム名	1	2	3	4	5	6	7	計
鹿児島工業高等学校	1	0	6	0	1			8
薩南工業高等学校	0	0	0	0	0			0

準決勝　1日目 E2

チーム名	1	2	3	4	5	6	7	計
加治木工業高等学校	2	4	0	1	0	0	0	7
鹿屋農業高等学校	0	0	0	2	3	0	0	5

1日目 E1　6回　得点差コールド

チーム名	1	2	3	4	5	6	7	計
隼人工業・鹿屋工業高等学校	1	0	0	0	2	0		3
薩南工業高等学校	1	0	4	2	2	1x		10