第３１回鹿児島県（男子）総合ソフトボール選手権大会組合せ

日程　　令和４年１１月５日（土）～６日（日）第1試合：　9:00～
会場　　南九州市　知覧平和公園多目的球場他 第2試合：10:30～
第3試合：12:00～
第4試合：13:30～

※試合時間は90分を過ぎて新しいイニングに入らない。

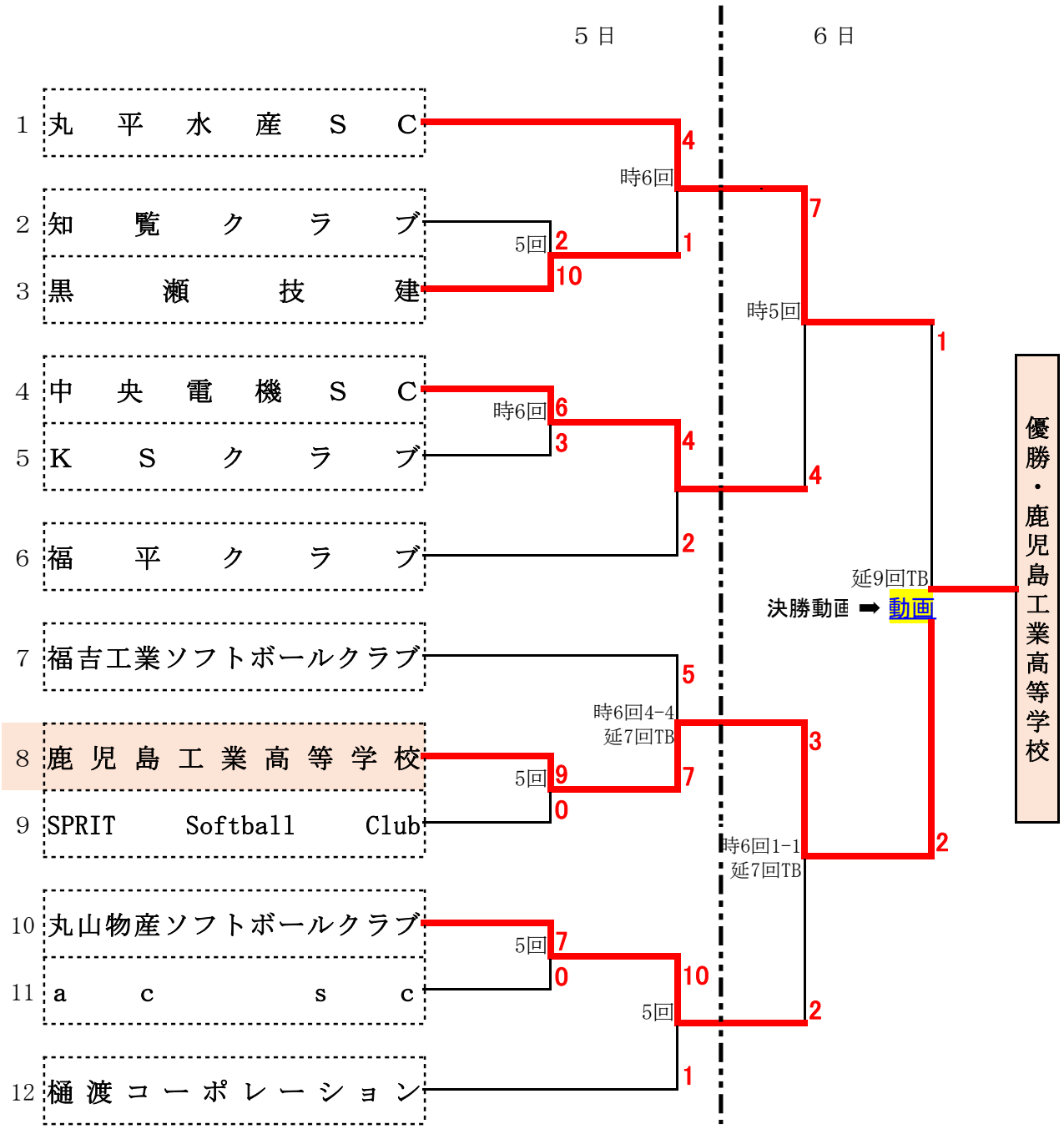

準決勝　5回時間切れコールド

チーム名	1	2	3	4	5	6	7	計
中央電機ＳＣ	0	0	0	3	1			4
丸平水産ＳＣ	2	0	2	3	x			7

準決勝　時間切れ6回　延長7回タイブレーク

チーム名	1	2	3	4	5	6	7	計
鹿児島工業高等学校	0	0	0	0	0	1	2	3
丸山物産ソフトボールクラブ	0	1	0	0	0	0	1	2

決勝戦　延長9回タイブレーク

チーム名	1	2	3	4	5	6	7	8	9	計
鹿児島工業高等学校	0	0	0	0	0	0	0	0	2	2
丸平水産ＳＣ	0	0	0	0	0	0	0	0	1	1

バッテリー　先　攻　松原-眞茅
　　後　攻　今熊-白石

長　打　本塁打
　　三塁打　日高(鹿)
　　二塁打　宮本、内倉(丸)

☆

優勝・鹿児島工業高等学校

準優勝・丸平水産SC

TEAM 一 二 三 四 五 六 七 八 九 十 計
鹿工 0 0 0 0 0 0
丸平 0 0 0 0 0

☆